版本	修订内容	日期	绘图	批准
A1	DWG.REL	2020.05.19	邓亚平	金正发

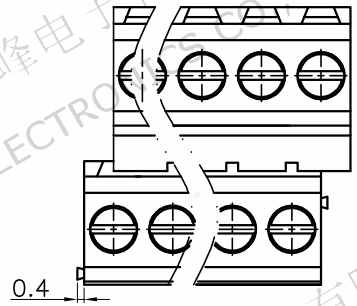

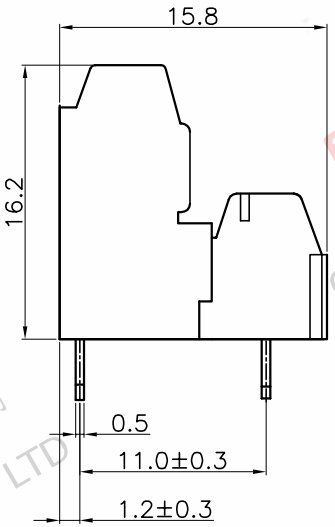

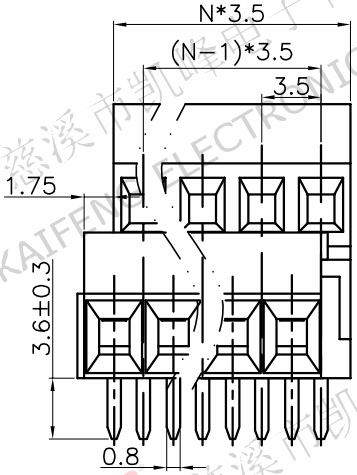

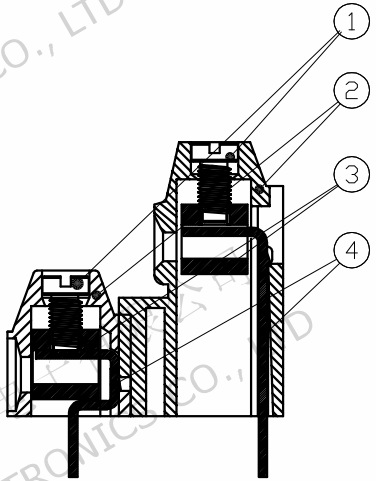

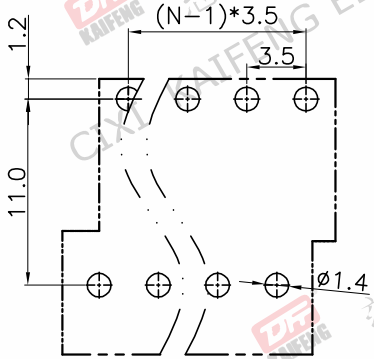

P.C.B.LAYOUT

- 材质及电镀
  ①螺丝:M2.0,钢,镀锌,"-"字槽
  ②塑件:PA66, UL94V-0
  ③方块:铜合金,镀镍
  ④焊针:铜合金,镀锡
- 电气性能 UL IEC
  额定电压: 150V 130V
  额定电流: 10A 10A
  接触电阻: 20mΩ
  绝缘电阻: 500MΩ/DC500V
  耐电压: AC1500V/1Min
  使用线径: 24-16AWG 1.5mm²
- 机械性能
  温度范围: -40℃～+105℃
  瞬时温度: +250℃, 5秒
  扭矩: 0.2Nm(2.04kgf.cm)
  剥线长度: 5-6mm
- 符合RoHS环保要求

订购方式

KF124DGB-3.5-2*XXP-1 X-XXXXX

- KF124DGB → 产品型号
- 3.5 → 间距:mm
- 2*XXP → 极数:2~24P
- 1 → 1:单间距 2:双间距
- X → 颜色: G:绿色 R:红色 K:黑色 W:白色 O:橙色 B:蓝色 GR:灰色
- XXXXX → 客户要求

间距尺寸公差			其它未注尺寸公差					一般公差	
>0～6	>6～10	>10～24	>0～30	>30～60	>60～100	>100～150	>150	0.1/10	∠
±0.15	±0.20	±0.30	±0.30	±0.50	±0.70	±1.00	±1.30	±2°	

投影法		品名	KF124DGB-3.5-2*XXP-1X
单位	mm		
纸张尺寸	A4	产品系列	KF124DGB
图纸类型	客户图纸		
比例	1:1	图页	1/1
图纸编号	W15000431		

慈溪市凯峰电子有限公司
CIXI KAIFENG ELECTRONICS CO.,LTD